PIANTA PASSERELLA
Scala 1:50

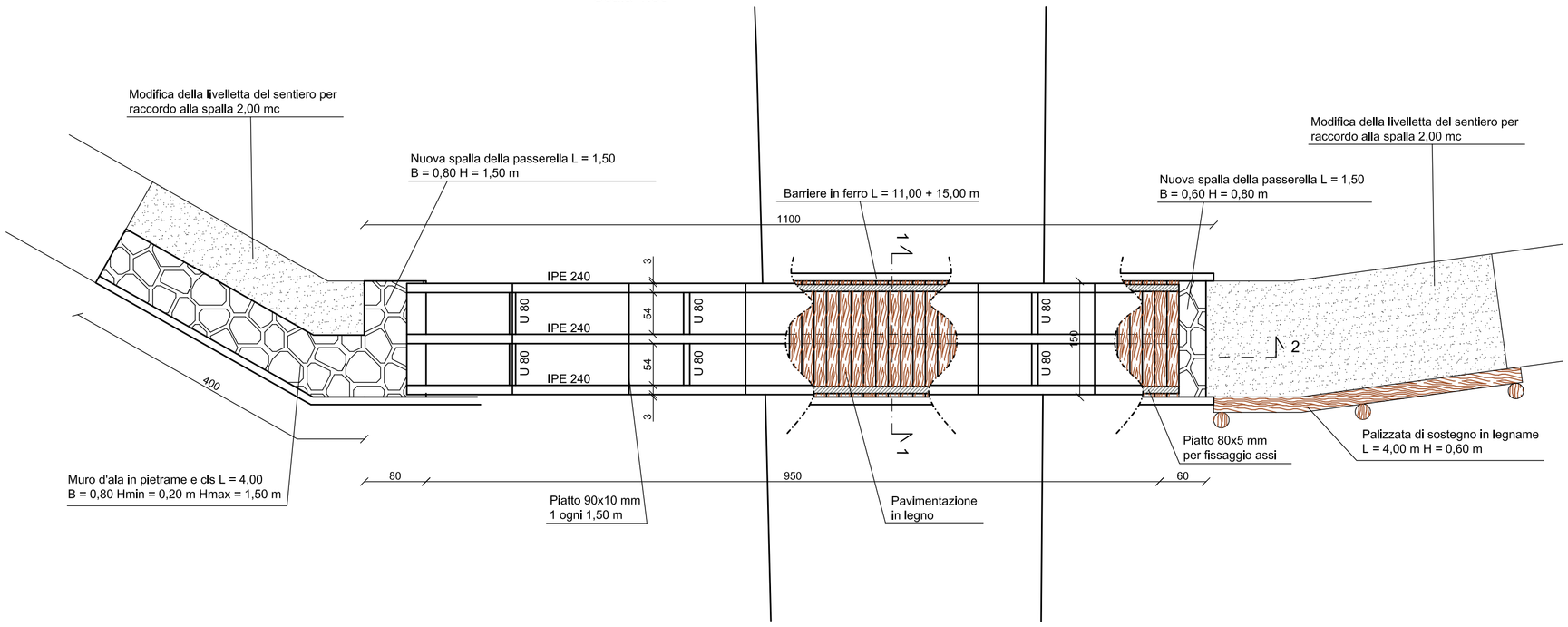

PLANIMETRIA INTERVENTO 9
Scala 1:200

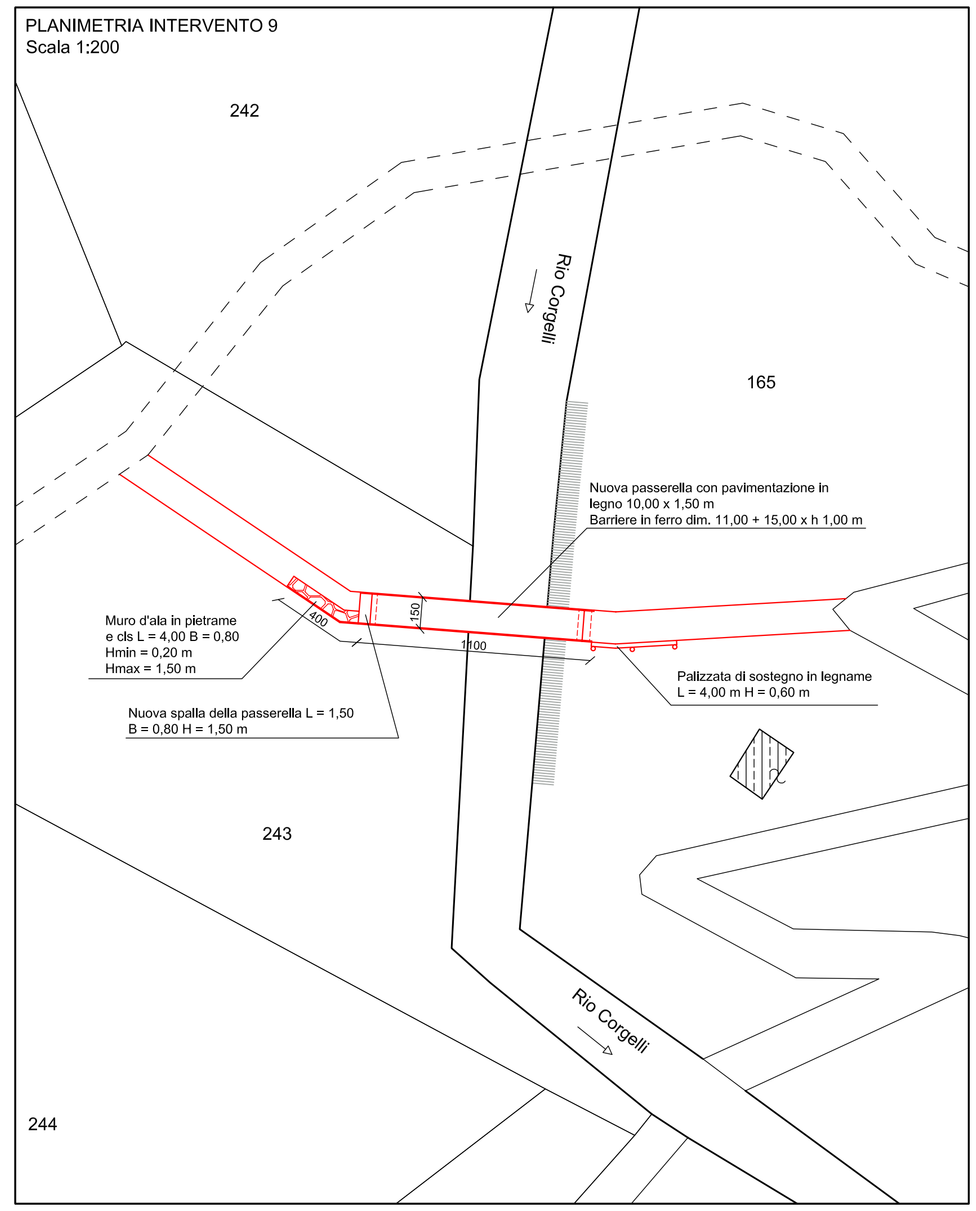

SEZIONE 1 - 1
Scala 1:20

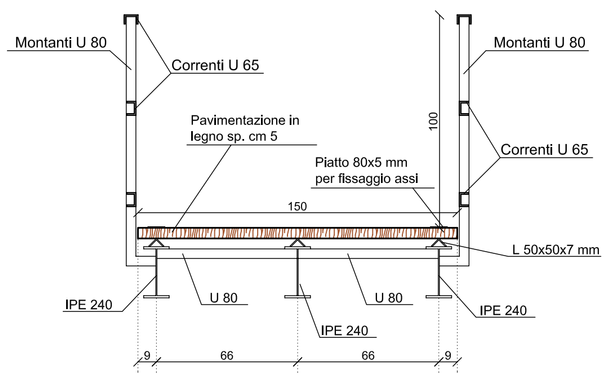

PARTICOLARE ANCORAGGIO
SPALLE Scala 1:10

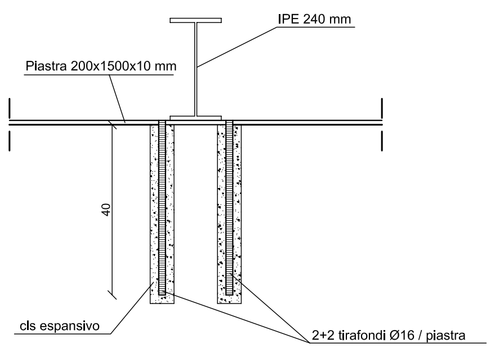

SEZIONE 2 - 2
Scala 1:50

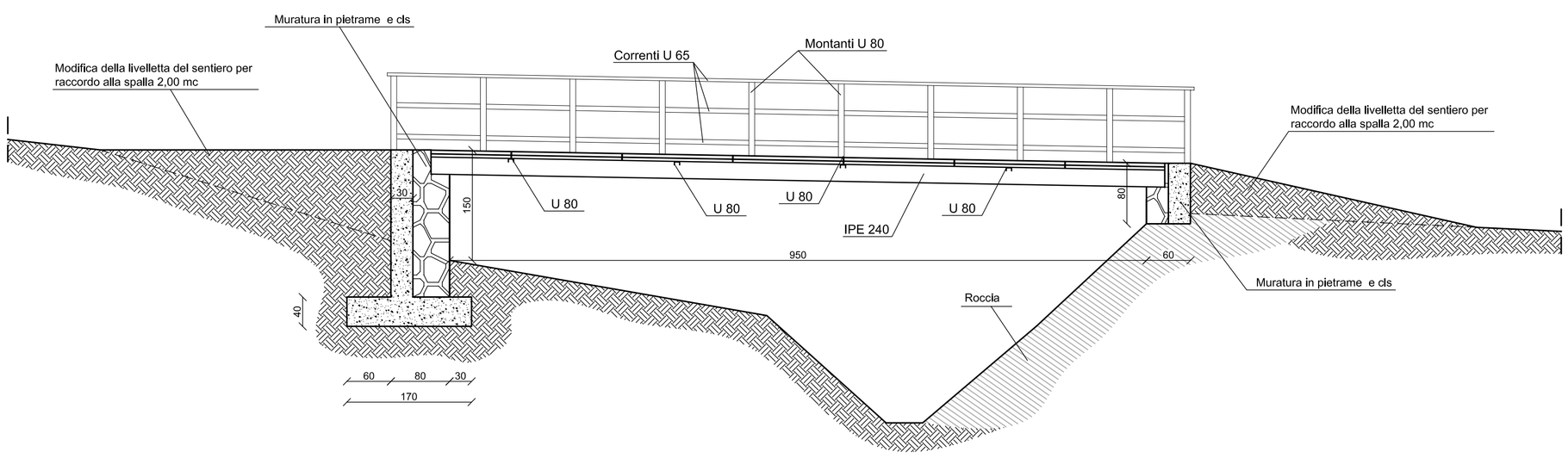

PARTICOLARE FISSAGGIO
TAVOLATO Scala 1:5

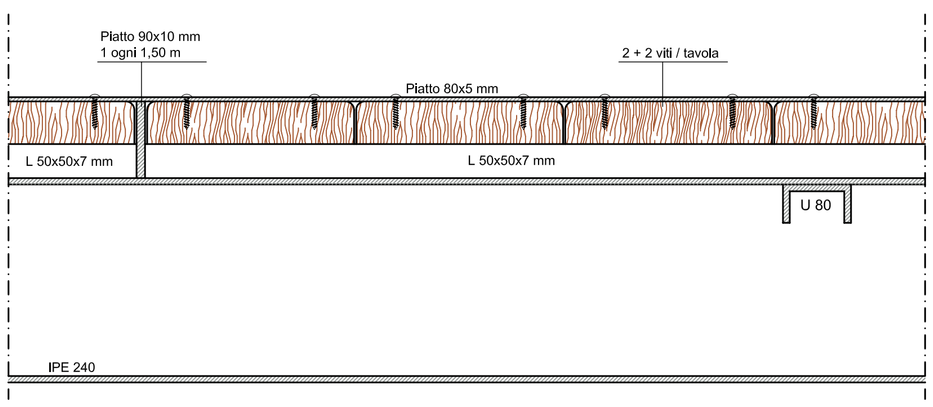

COMUNE DI AURANO

Provincia del Verbano Cusio Ossola

LAVORI DI SISTEMAZIONE RII MINORI E IMPLUVI E REGIMAZIONE DELLE ACQUE DEL VERSANTE A MONTE DEL CONCENTRICO URBANO

(codice intervento VB_DB14_3964_11_3)

- Progetto Esecutivo -

Dott. Ing. Marco Lami
Albo degli Ingegneri del V.C.O. n. 161
Via Magnetti, 18
28883 Gravellona Toce (VB)
Tel. e Fax. 0323/865172

Dott. Geol. Francesco D'Elia
Via Roma, 3/A
28808 Mergozzo (VB)
Tel. e Fax. 0323/80206
E-mail geodelia@tin.it

PIANTA, SEZIONI
PARTICOLARI
INTERVENTO 9

Tavola n° B.6

Scala: Varie

Data : Febbraio 2014

Agg.

file:Aurano